配置参数	
泵名称	软管泵
软管材质	天然橡胶 （NR）
型号	YM-65
法兰尺寸	DN65
--	
--	
--	
--	
减速器	
类型	K系列齿轮减速机
速比	30.89:1
电机	**三相异步电动机**
功率	5.5KW
级数	4 级
防护等级	F
	IP55

重量	
泵体	341KG
减速机	43KG
电机	38KG
合计	422KG

法兰各方向最大力矩	
F1	1400N
F2	300N
F3	700N

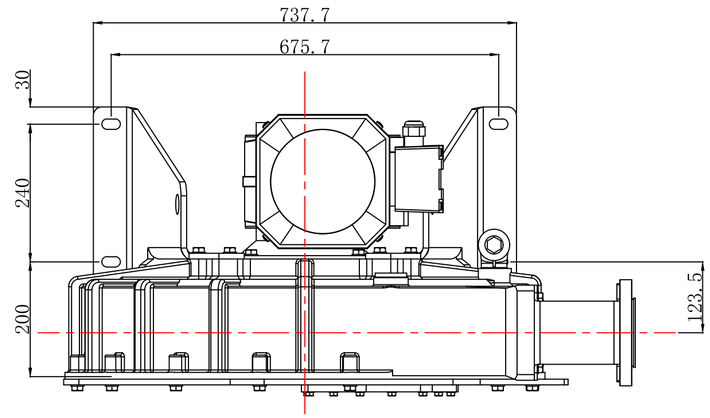

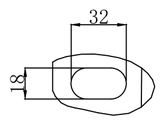

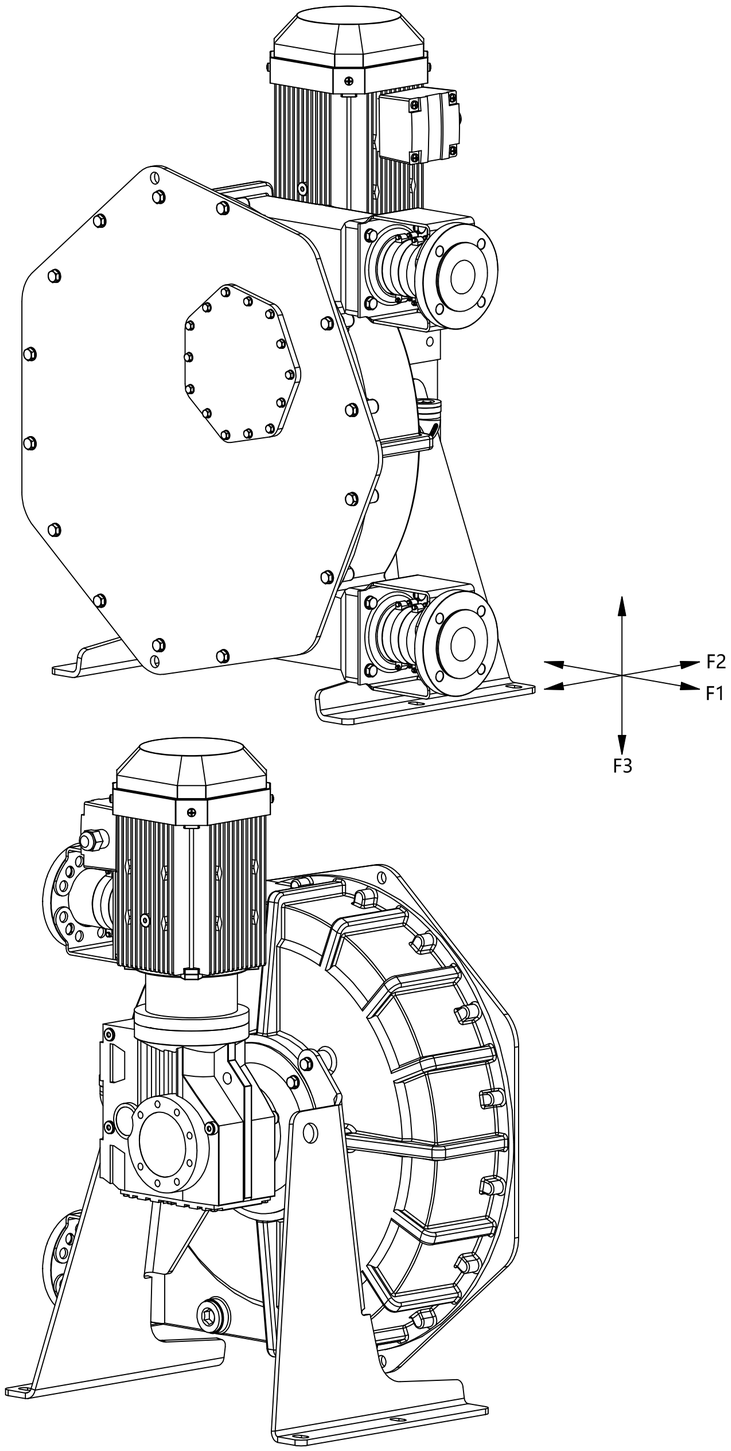

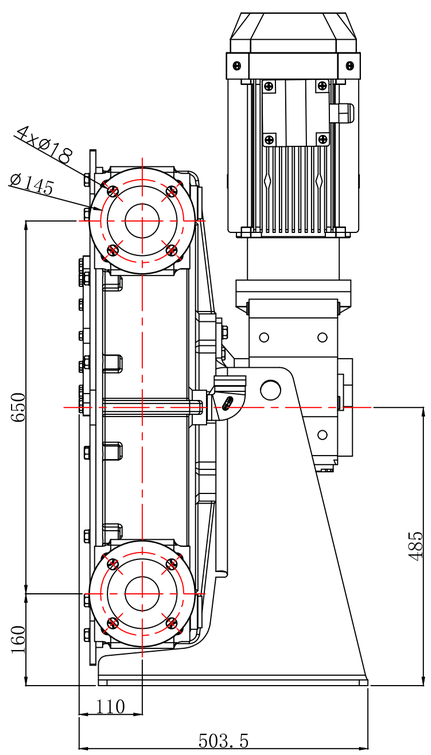

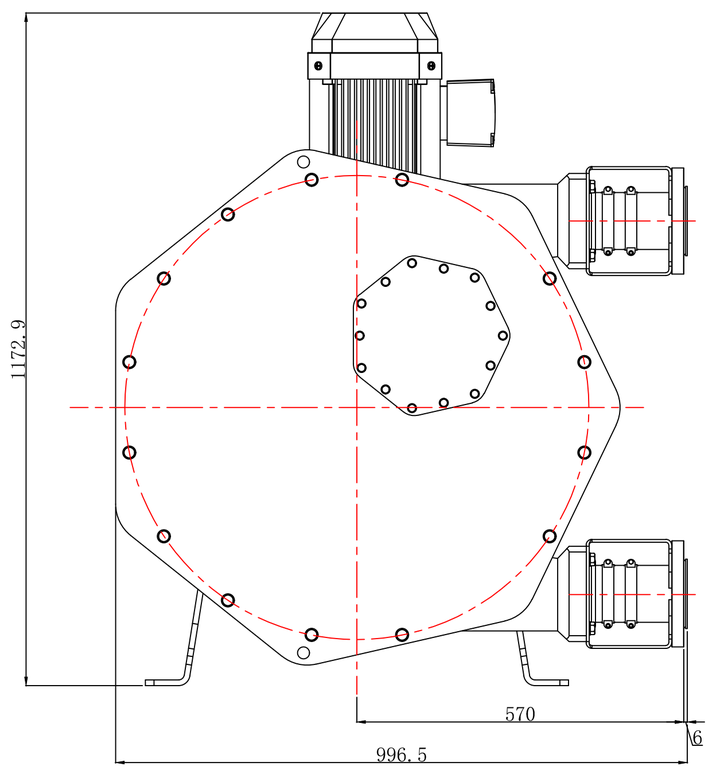

描 图	
描 校	
旧底图总号	
底图总号	
日期	2023-05-12

mm									
标记	处数	分区	更改文件号	签名	年月日				
设计			标准化			阶段标记	数量	比例	上海以明泵业有限公司
							1		安装尺寸图
审核									YM-65
工艺			批准			共 张	第 张		