配置参数	
泵名称	软管泵
软管材质	天然橡胶 （NR）
型号	YM-25
法兰尺寸	DN25
--	
--	
--	
--	
减速器	
类型	K系列齿轮减速机
速比	30.3:1
电机	三相异步电动机
功率	1.1KW
级数	4 级
防护等级	F
	IP55

重量	
泵体	
减速机	
电机	
合计	81KG

法兰各方向最大力矩	
F1	460N
F2	150N
F3	320N

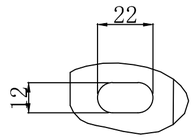

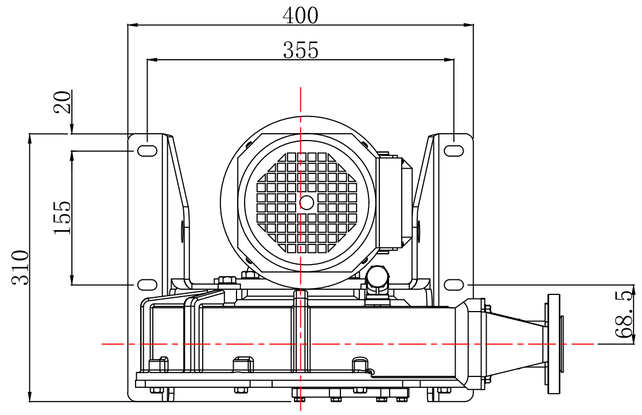

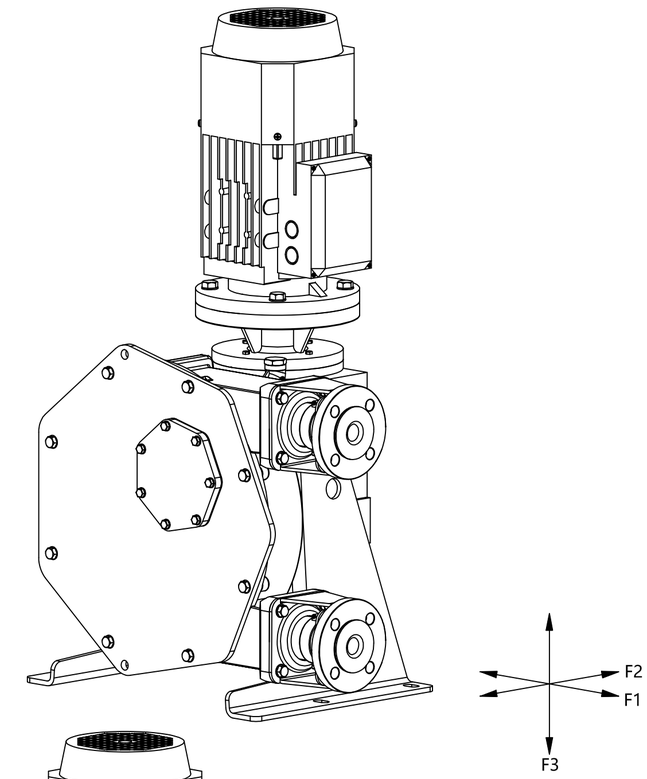

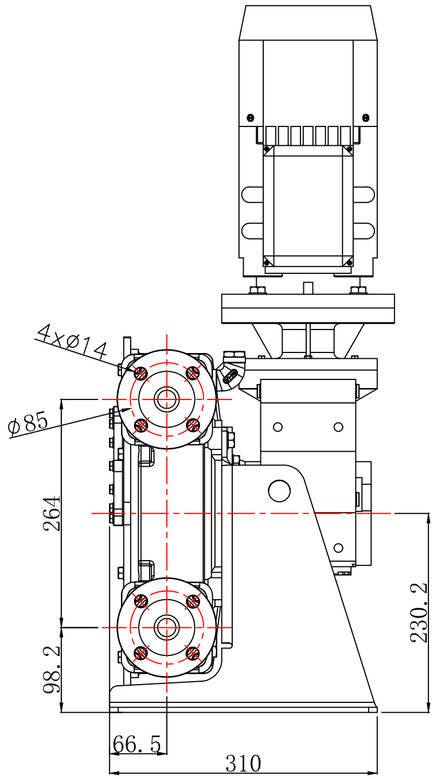

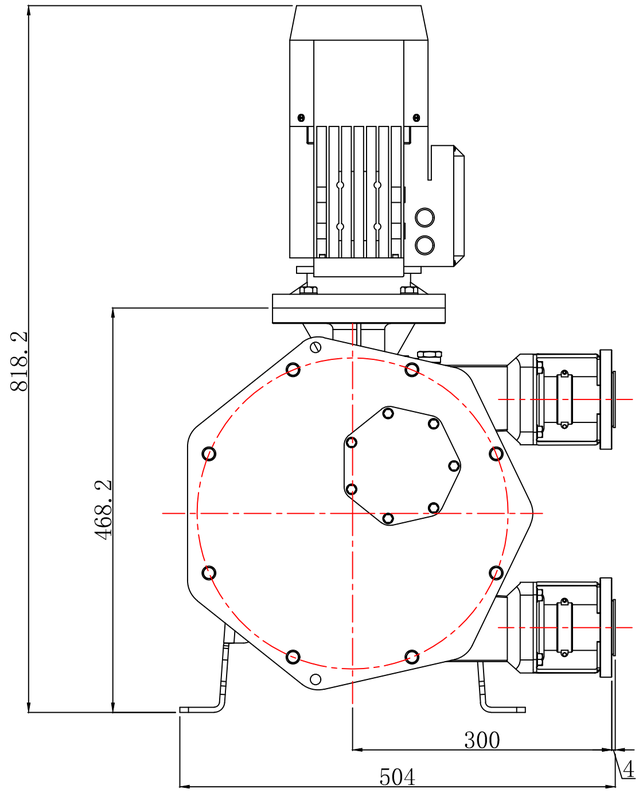

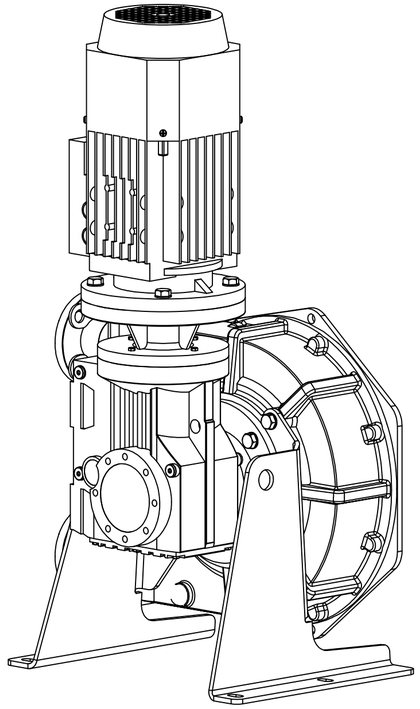

描　图	
描　校	
旧底图总号	
底图总号	
日期	2023-05-12

mm									
标记	处数	分区	更改文件号	签名	年月日				
设计			标准化			阶段标记	数量	比例	上海以明泵业有限公司
									安装尺寸图
审核							1		YM-25
工艺			批准			共　张	第　张		